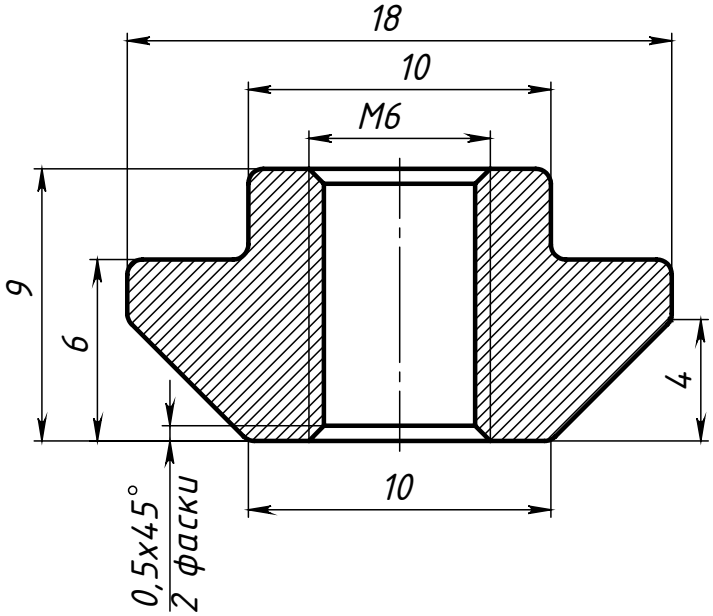

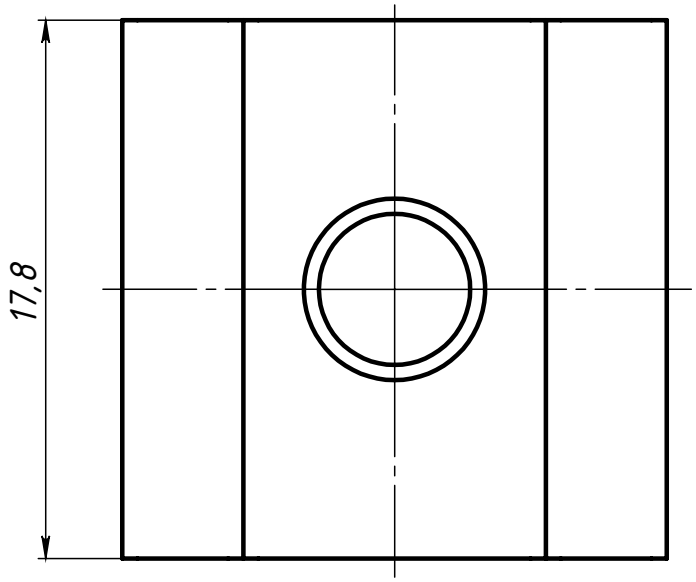

Размер неуказанных скруглений 0,5 мм

Изм.	Лист	№ докум.	Подп.	Дата	A353		
Разраб.					Сухарь пазовый М6, паз 10	Лит.	Масса: 14.80 г	Масштаб: 4:1
Пров.						Лист	Листов 1
Т. контр.							
Н. контр.					Оцинкованная сталь	СОБЕРИЗАВОД	
Утв.							

Перв. примен. | Справ. № | Подп. и дата | Инв. № дубл. | Взам. инв. № | Подп. и дата | Инв. № подл.

Файл: A353 Сухарь пазовый М6, паз 10

Шифр: | Копировал | Формат A4