333R

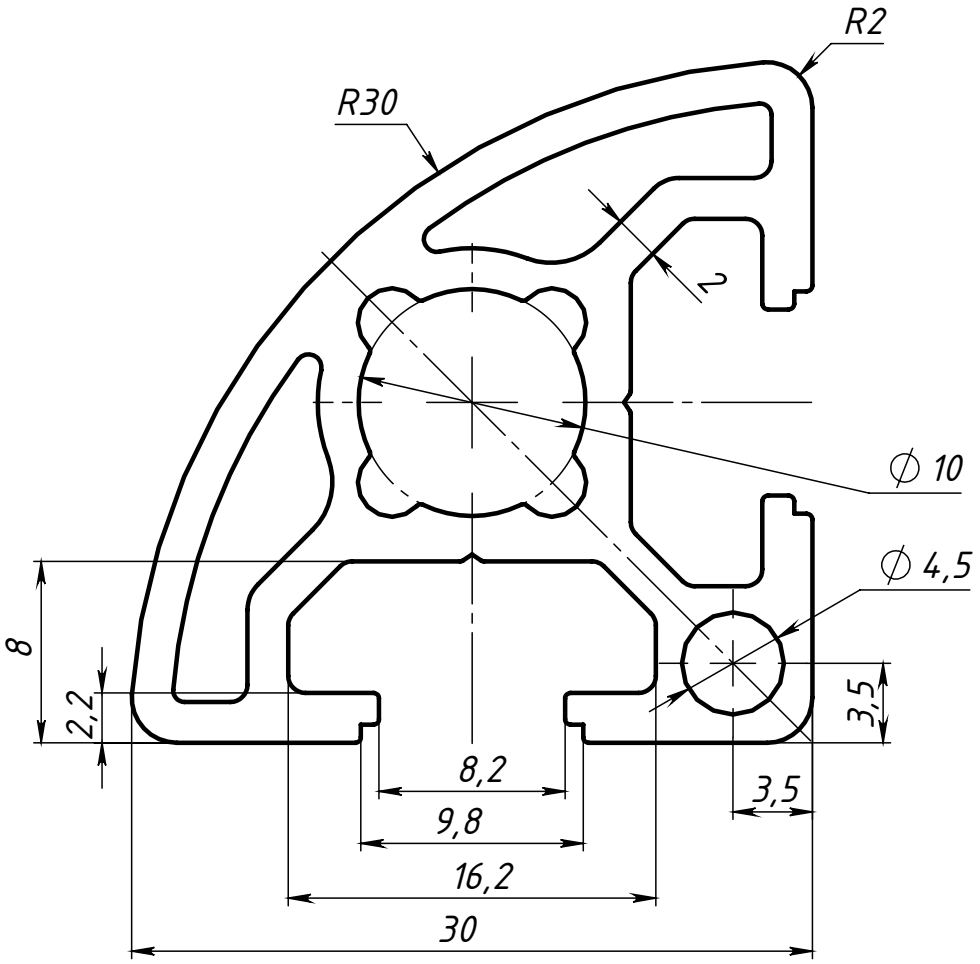

					333R		
Изм.	Лист	№ докум.	Подп.	Дата	Конструкционный профиль 30x30R	Лит. / Масса 0.77 / Масштаб 3:1	
Разраб.		Карпов Д.				Лист	Листов 1
Пров.		Терёхин С.					
Т. контр.							
Н. контр.					6060 T6	СОБЕРИЗАВОД	
Утв.							

Перв. примен. | Справ. № | Подп. и дата | Инв. № дубл. | Взам. инв. № | Подп. и дата | Инв. № подл.

Файл: 333R Конструкционный профиль 30x30R

Шифр: | Копировал | Формат А4