B660

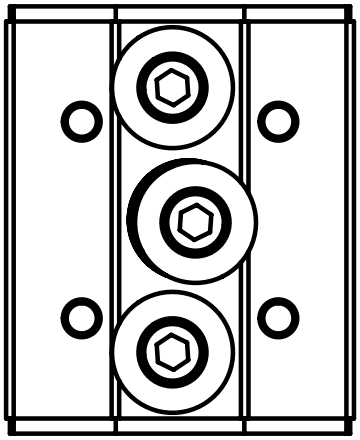

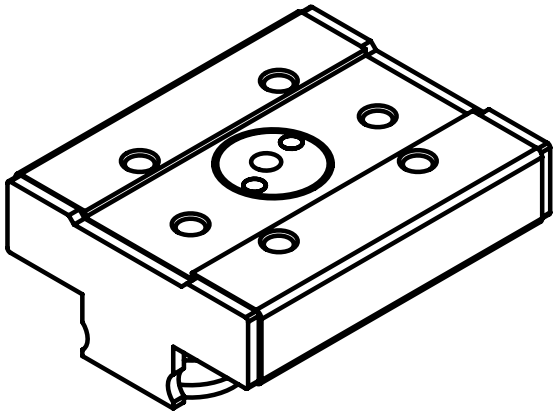

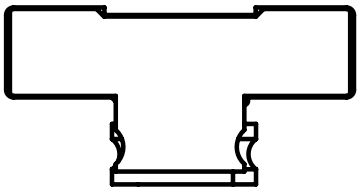

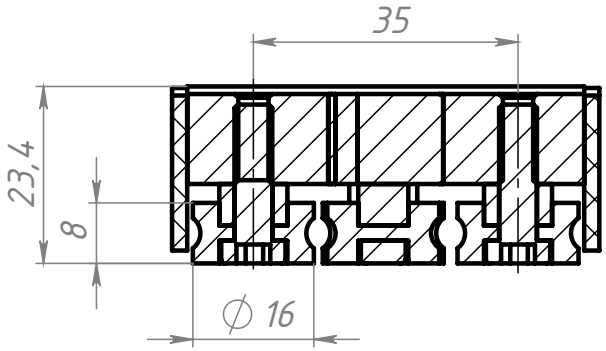

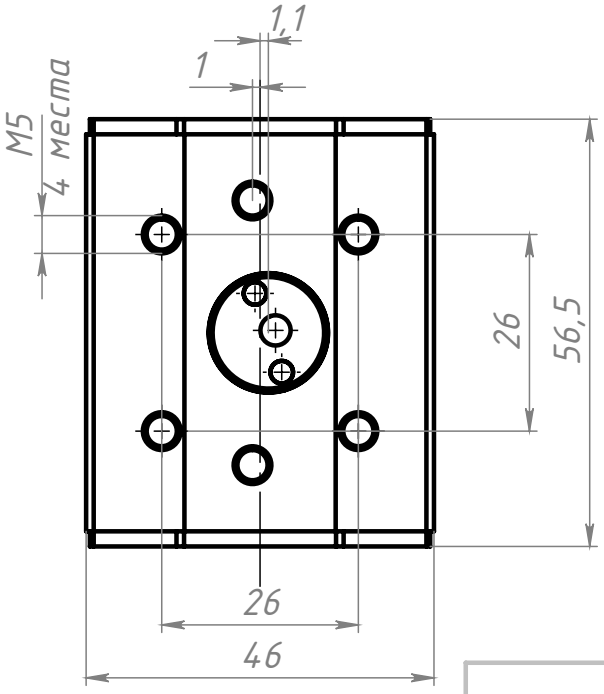

Изм.	Лист	№ докум.	Подп.	Дата	B660		
Разраб.		Терёхин С.			Рельсовая каретка SGB 15N-3	Лит.	Масса: 0.13 / Масштаб: 1:1
Пров.		Терёхин С.				Лист	Листов 1
Т. контр.							
Н. контр.							
Утв.							

СОБЕРИ ЗАВОД
КОНСТРУКЦИОННЫЙ ПРОФИЛЬ

Перв. примен. | Справ. № | Подп. и дата | Инв. № дубл. | Взам. инв. № | Подп. и дата | Инв. № подл.

Шифр: | Копировал | Формат A4

Файл: B660 Рельсовая каретка SGB 15N-3