M45

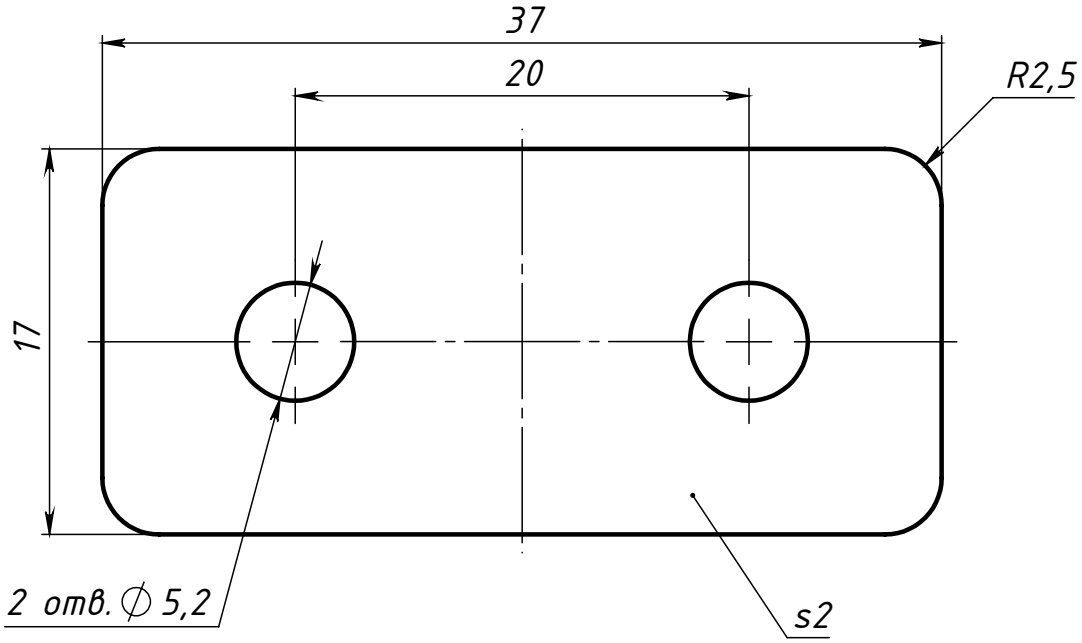

Изм.	Лист	№ докум.	Подп.	Дата
Разраб.		Карпов Д.		
Пров.		Терёхин С.		
Т. контр.				
Н. контр.				
Утв.				

M45

Соединитель 20x40

Лит.	Масса	Масштаб
	9.1 г	3:1
Лист	Листов 1	

Сталь лист 2 мм

СОБЕРИЗАВОД

Перв. примен.

Справ. №

Подп. и дата

Инв. № дубл.

Взам. инв. №

Подп. и дата

Инв. № подл.

Файл: M45 Соединитель 20x40

Шифр: Копировал Формат А4