B543

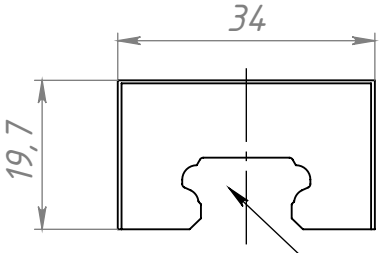

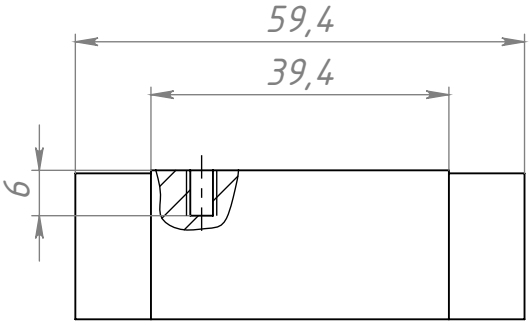

Паз под рельсу HGR15

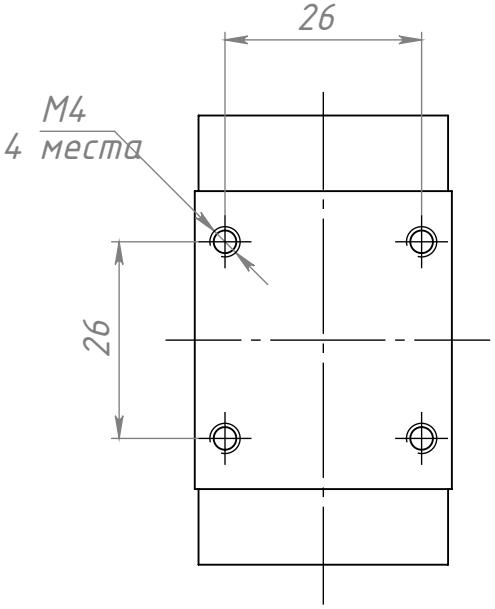

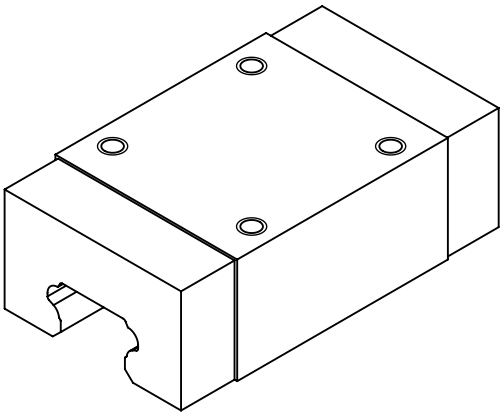

					B543		
Изм.	Лист	№ докум.	Подп.	Дата	Рельсовая каретка HGL 15CA	Лит.	Масса: 0.24 / Масштаб: 1:1
Разраб.		Хнычкин М.				Лист	Листов 1
Пров.		Хнычкин М.					
Т. контр.					CT45	СОБЕРИ ЗАВОД КОНСТРУКЦИОННЫЙ ПРОФИЛЬ	
Н. контр.							
Утв.							

Перв. примен. | Справ. № | Подп. и дата | Инв. № дубл. | Взам. инв. № | Подп. и дата | Инв. № подл.

Шифр: | Копировал | Формат A4

Файл: B543 Рельсовая каретка HGL 15CA