A786

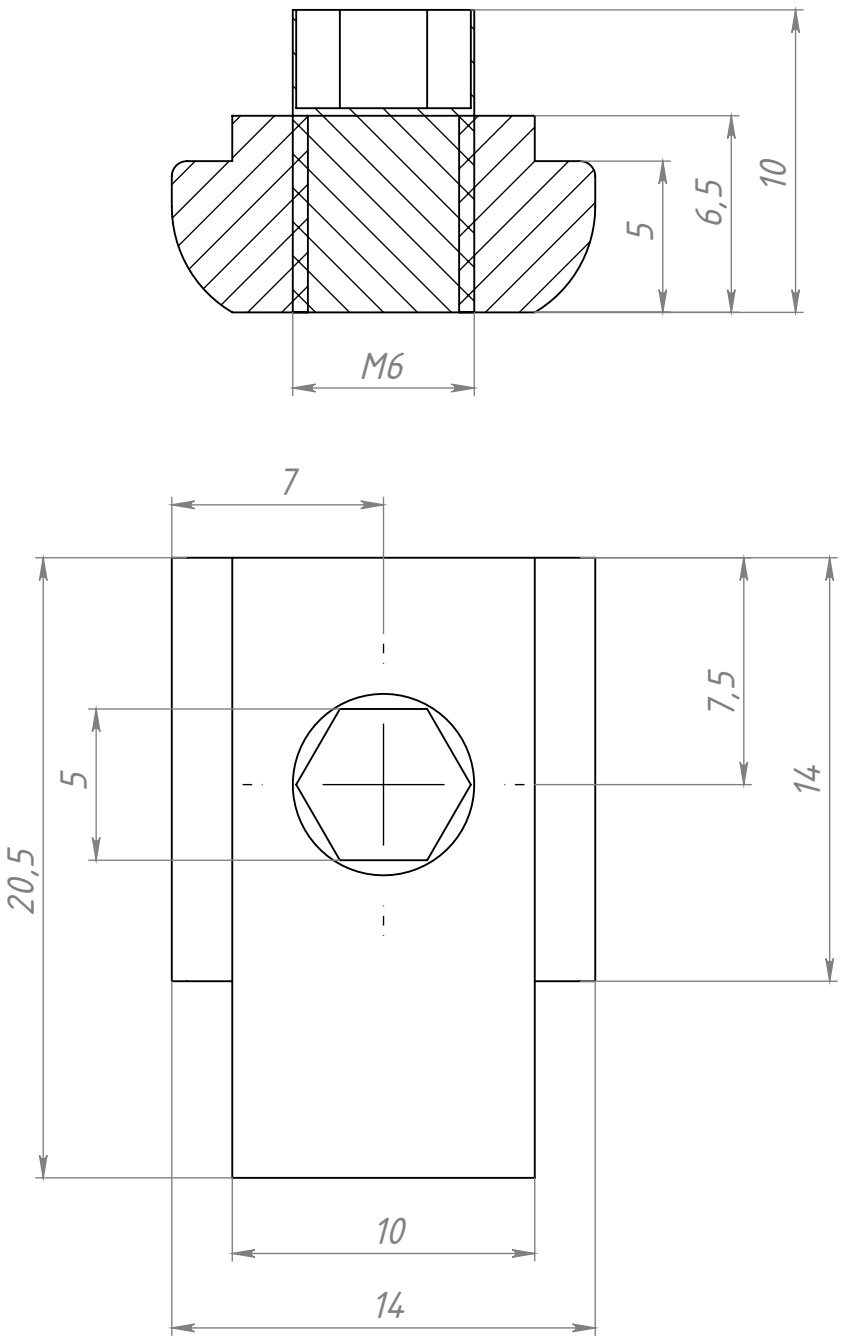

					A786		
Изм.	Лист	№ докум.	Подп.	Дата	Фиксатор пазовый против проворота профилей, М6, паз 10	Лит.	Масса: 12.8 г	Масштаб: 4:1
Разраб.		Хнычкин М.					
Пров.		Терёхин С.				Лист	Листов 1
Т. контр.							
Н. контр.							
Утв.							

СОБЕРИ ЗАВОД КОНСТРУКЦИОННЫЙ ПРОФИЛЬ

Перв. примен. | Справ. № | Подп. и дата | Инв. № дубл. | Взам. инв. № | Подп. и дата | Инв. № подл.

Файл: A786 фиксатор пазовый против проворота профилей, М6, паз 10

Шифр: | Копировал | Формат А4