B693

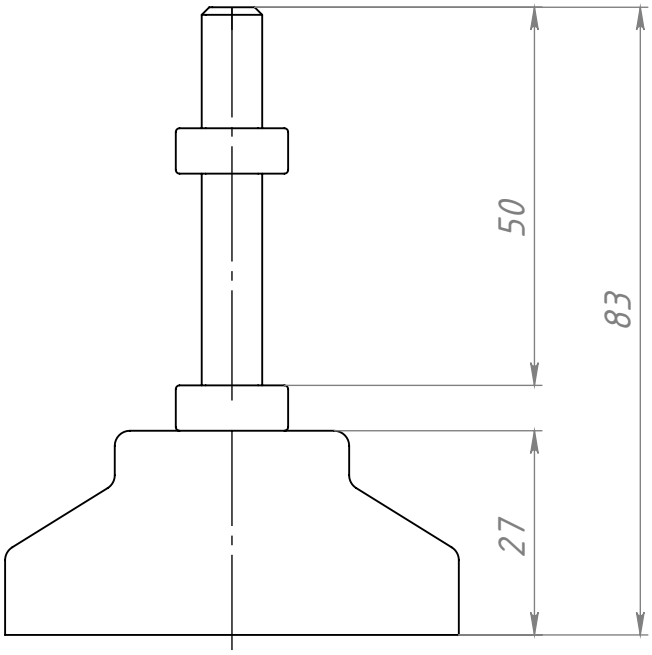

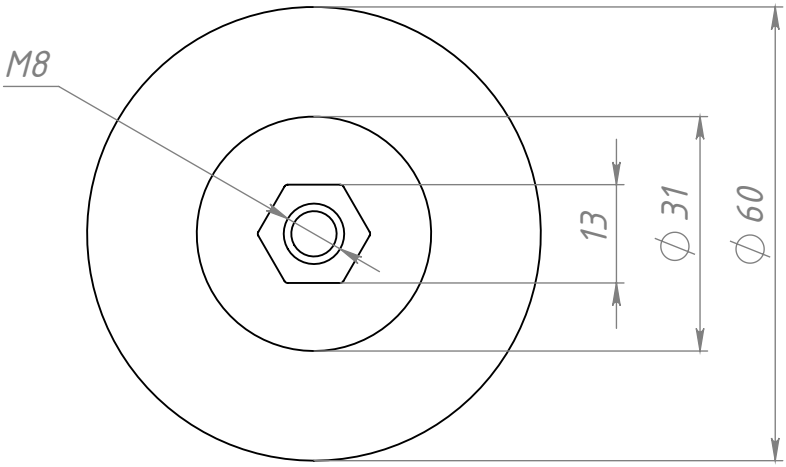

					B693		
Изм.	Лист	№ докум.	Подп.	Дата	Опора регулируемая Ф60 М8х50	Лит. / Масса / Масштаб	71 г / 1:1
Разраб.		Хнычкин М.				Лист / Листов 1	
Пров.		Терёхин С.					
Т. контр.							
Н. контр.							
Утв.							

СОБЕРИ ЗАВОД КОНСТРУКЦИОННЫЙ ПРОФИЛЬ

Перв. примен. | Справ. № | Подп. и дата | Инв. № дубл. | Взам. инв. № | Подп. и дата | Инв. № подл.

Шифр: | Копировал | Формат А4

Файл: B693 Опора регулируемая Ф60 М8х50