B829

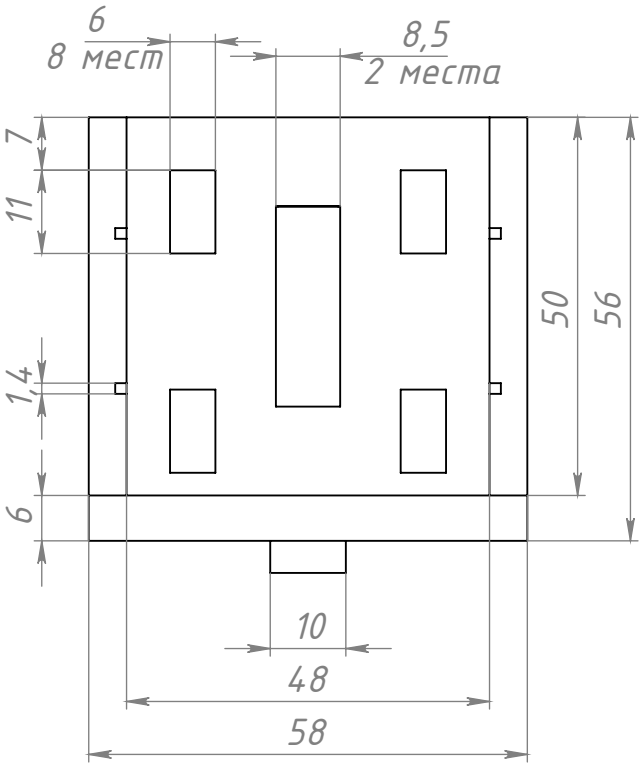

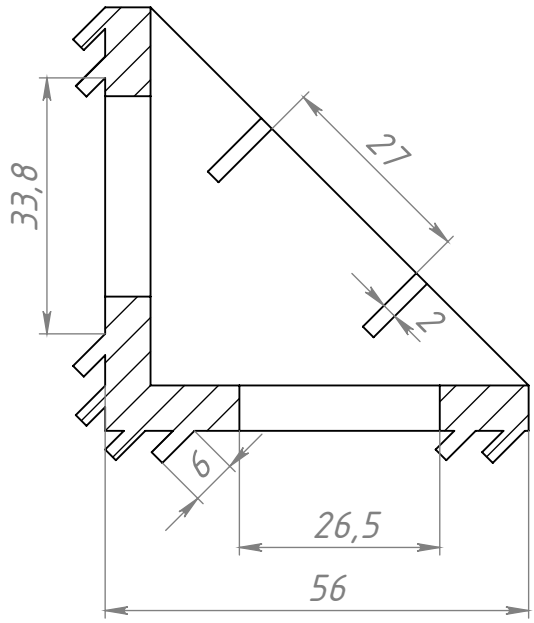

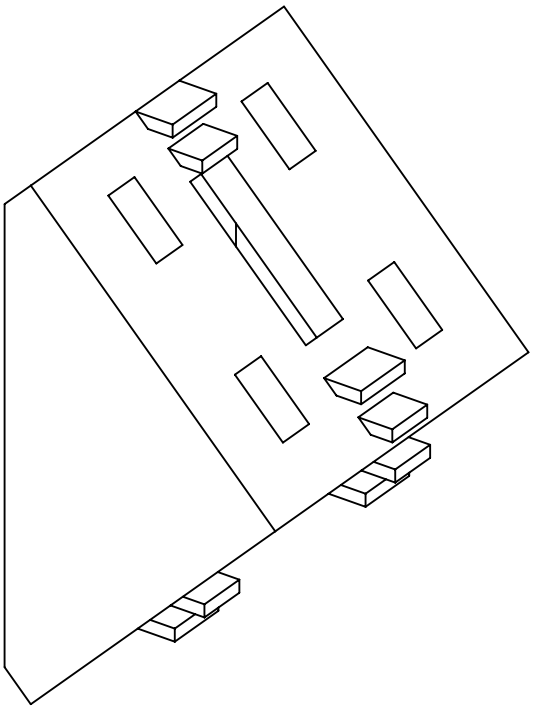

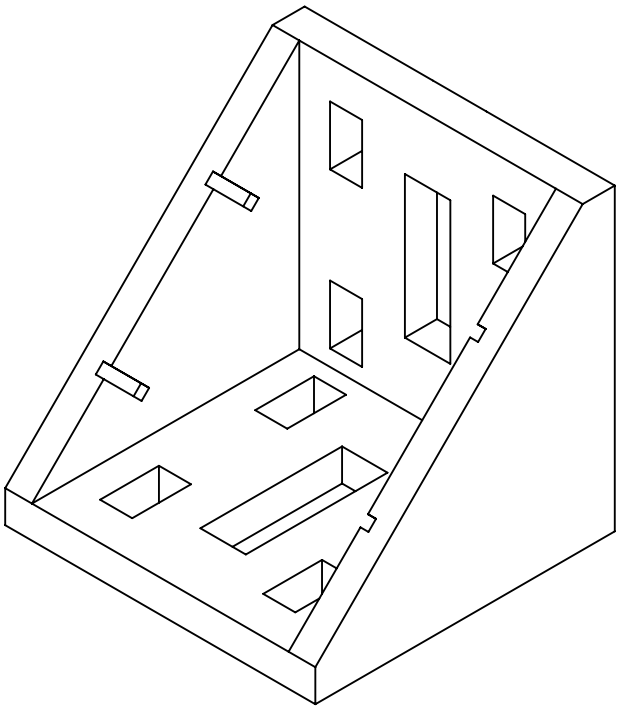

					B829		
Изм.	Лист	№ докум.	Подп.	Дата	Угловой алюминиевый соединитель 60x60_D, паз 8, паз 10	Лит.	Масса	Масштаб
Разраб.		Хнычкин М.					0.1	1:1
Пров.		Терёхин С.				Лист	Листов 1
Т. контр.							
Н. контр.					Алюминий	СОБЕРИ ЗАВОД КОНСТРУКЦИОННЫЙ ПРОФИЛЬ	
Утв.							

Перв. примен.

Справ. №

Подп. и дата

Инв. № дубл.

Взам. инв. №

Подп. и дата

Инв. № подл.

Шифр:

Копировал

Формат А4

Файл: B829 Угловой алюминиевый соединитель 60x60_D, паз 8, паз 10