B865

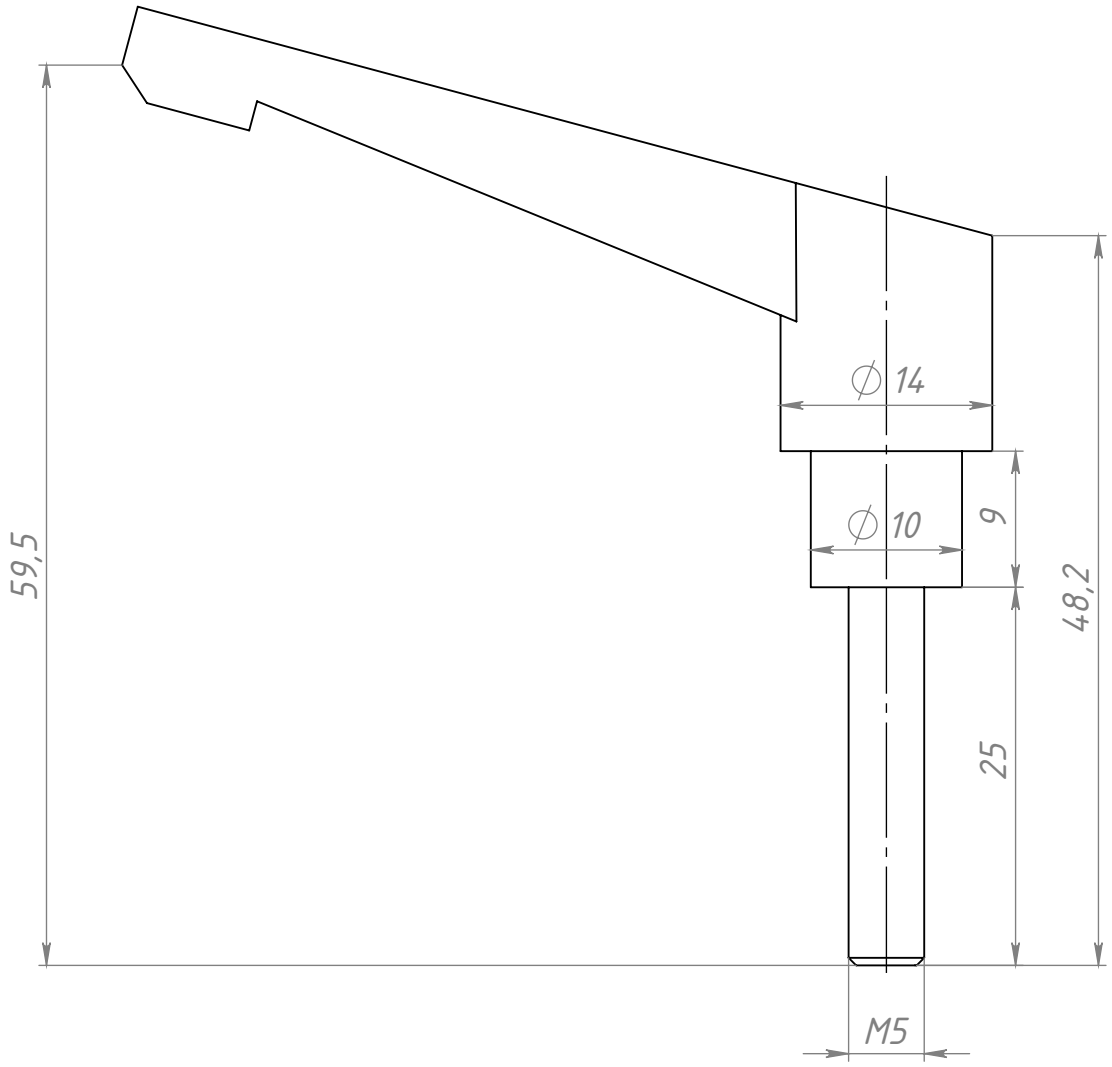

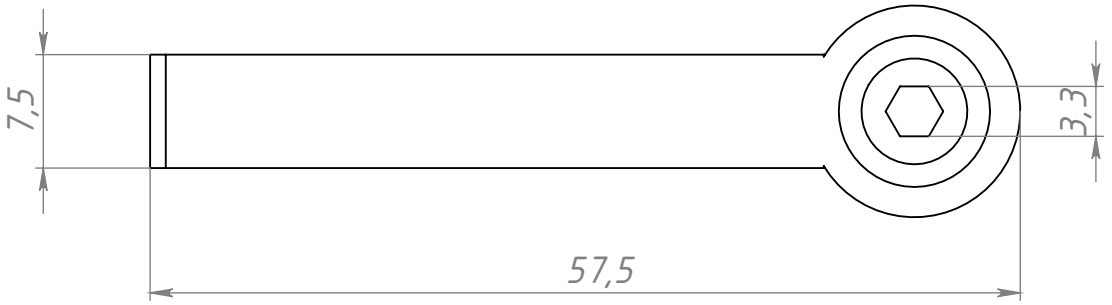

					B865		
Изм.	Лист	№ докум.	Подп.	Дата	Винт с рукояткой M5x25	Лит.	Масса: 20 г; Масштаб: 2:1
Разраб.		Хнычкин М.				Лист	Листов 1
Пров.		Терёхин С.					
Т. контр.							
Н. контр.							
Утв.							

СОБЕРИ ЗАВОД
КОНСТРУКЦИОННЫЙ ПРОФИЛЬ

Перв. примен. | Справ. № | Подп. и дата | Инв. № дубл. | Взам. инв. № | Подп. и дата | Инв. № подл.

Файл: B865 Винт с рукояткой M5x25

Шифр: | Копировал | Формат A4