A308

Перв. примен.

Справ. №

Подп. и дата

Инв. № дубл.

Взам. инв. №

Подп. и дата

Инв. № подл.

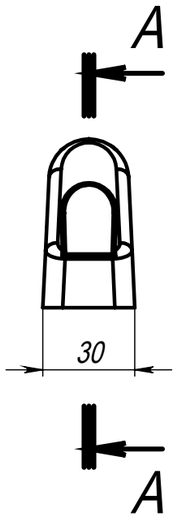

A-A

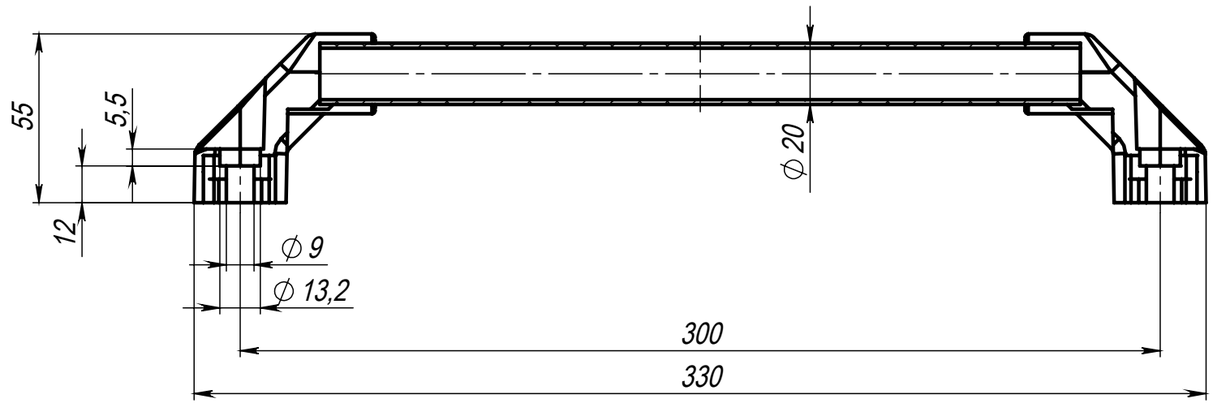

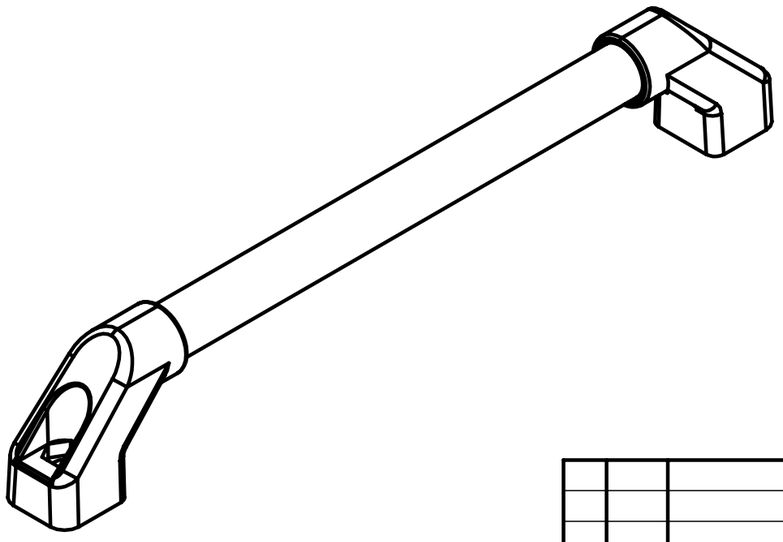

Изм.	Лист	№ докум.	Подп.	Дата
Разраб.				
Пров.				
Т. контр.				
Н. контр.				
Утв.				

A308

Ручка дверная алюминиевая, 300 мм

Лит.	Масса	Масштаб
	121.30 г	1:2
Лист	Листов 1	

Алюминий + ABS

Soberizavod

Шифр:

Копировал

Формат А3

Файл: A308 Ручка дверная алюминиевая, 300 мм