B869

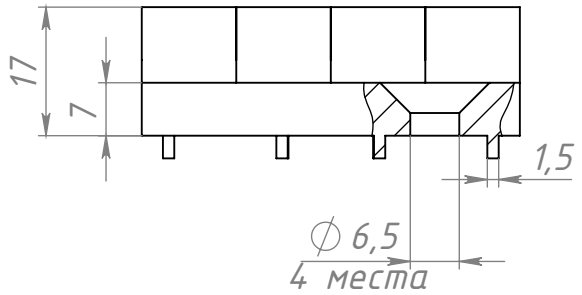

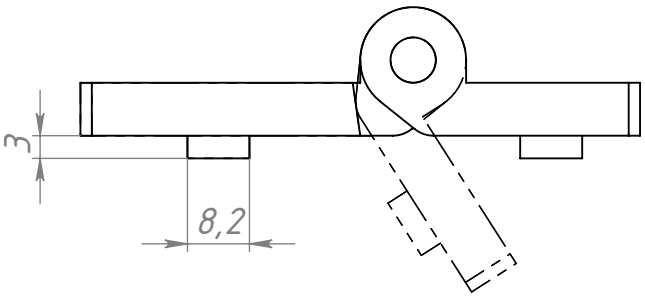

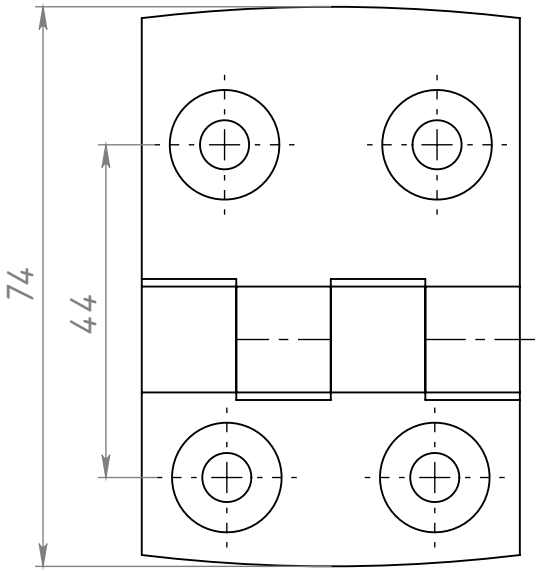

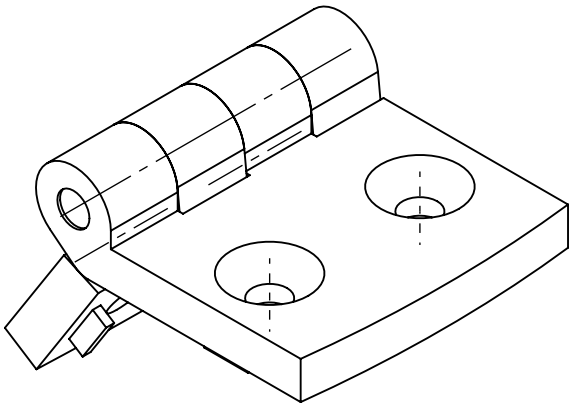

					B869		
Изм.	Лист	№ докум.	Подп.	Дата	Петля пластиковая 45х45	Лит.	Масса: 40 г	Масштаб: 1:1
Разраб.		Хнычкин М.				Лист	Листов 1
Пров.		Терёхин С.					
Т. контр.							
Н. контр.							
Утв.							

СОБЕРИ ЗАВОД КОНСТРУКЦИОННЫЙ ПРОФИЛЬ

Перв. примен. | Справ. № | Подп. и дата | Инв. № дубл. | Взам. инв. № | Подп. и дата | Инв. № подл.

Файл: B870 Петля пластиковая 30х45

Шифр: | Копировал | Формат А4