A287

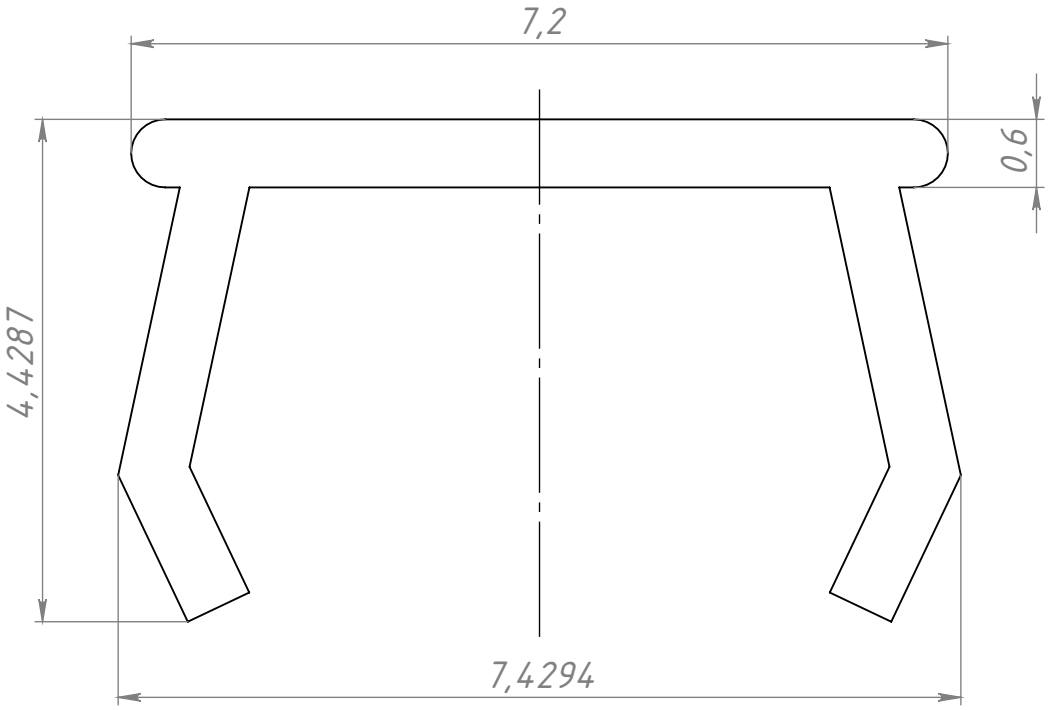

					A287		
Изм.	Лист	№ докум.	Подп.	Дата	Заглушка для паза 6, мм (изумрудная)	Лит. / Масса / Масштаб	7.5 г / 15:1
Разраб.		Терёхин С.				Лист / Листов 1	
Пров.		Карпов Д.					
Т. контр.							
Н. контр.					Полипропилен	СОБЕРИЗАВОД	
Утв.							

Перв. примен. | Справ. № | Подп. и дата | Инв. № дубл. | Взам. инв. № | Подп. и дата | Инв. № подл.

Файл: A287 Заглушка для паза 6, мм (изумрудная)

Шифр: | Копировал | Формат A4