T42

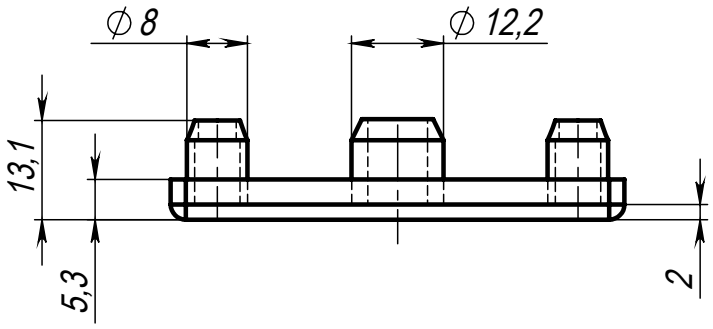

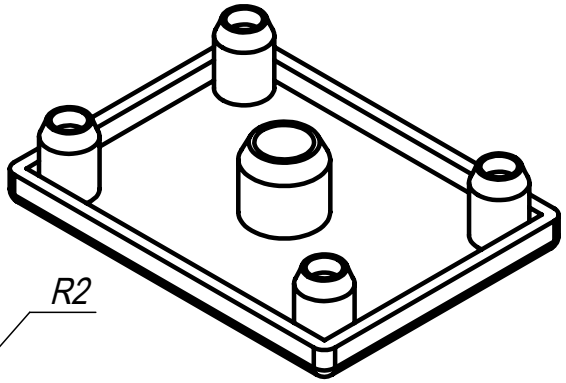

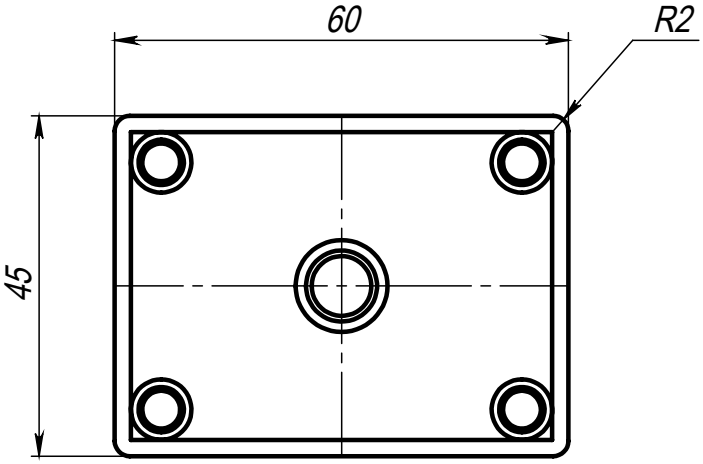

Изм.	Лист	№ докум.	Подп.	Дата	T42		
Разраб.					Заглушка торцевая 45x60	Лит.	Масса: 9.60 г	Масштаб: 1:1
Пров.							
Т. контр.						Лист	Листов 1
Н. контр.					ABS	Soberizavod	
Утв.							

Перв. примен.

Справ. №

Подп. и дата

Инв. № дубл.

Взам. инв. №

Подп. и дата

Инв. № подл.

Файл: T42 Заглушка торцевая 45x60

Шифр: Копировал Формат A4