A293

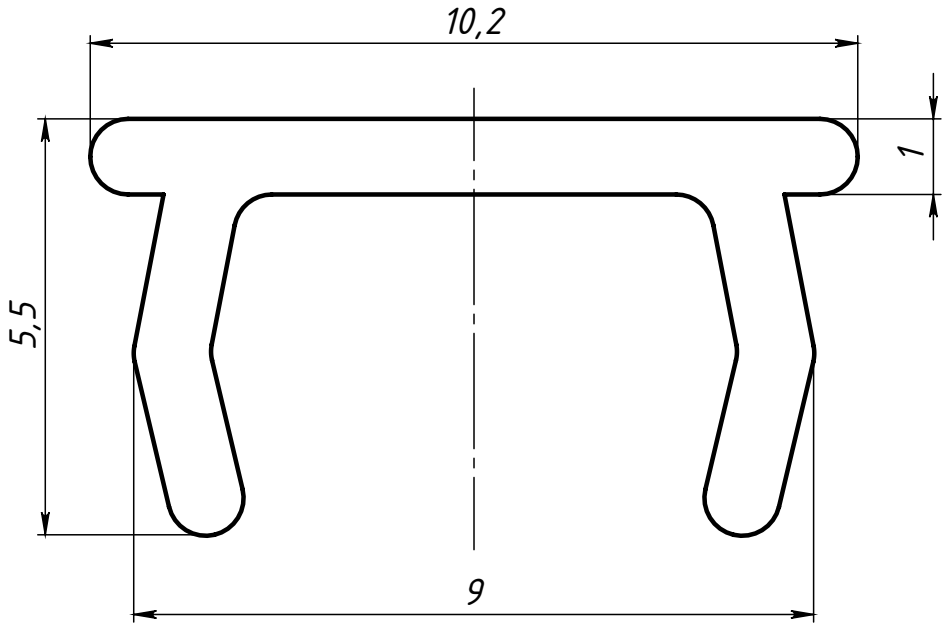

Неуказанные радиусы скруглений R0.5

					A293		
Изм.	Лист	№ докум.	Подп.	Дата	Заглушка для паза 8 мм, (темно-серая)	Лит.	Масса: 16.00 г; Масштаб: 10:1
Разраб.		Терёхин С.				Лист	Листов 1
Пров.		Карпов Д.					
Т. контр.					Полипропилен	СОБЕРИЗАВОД	
Н. контр.							
Утв.							

Перв. примен. | Справ. № | Подп. и дата | Инв. № дубл. | Взам. инв. № | Подп. и дата | Инв. № подл.

Файл: A293 Заглушка для паза 8 мм, (темно-серая)

Шифр: | Копировал | Формат A4