A939

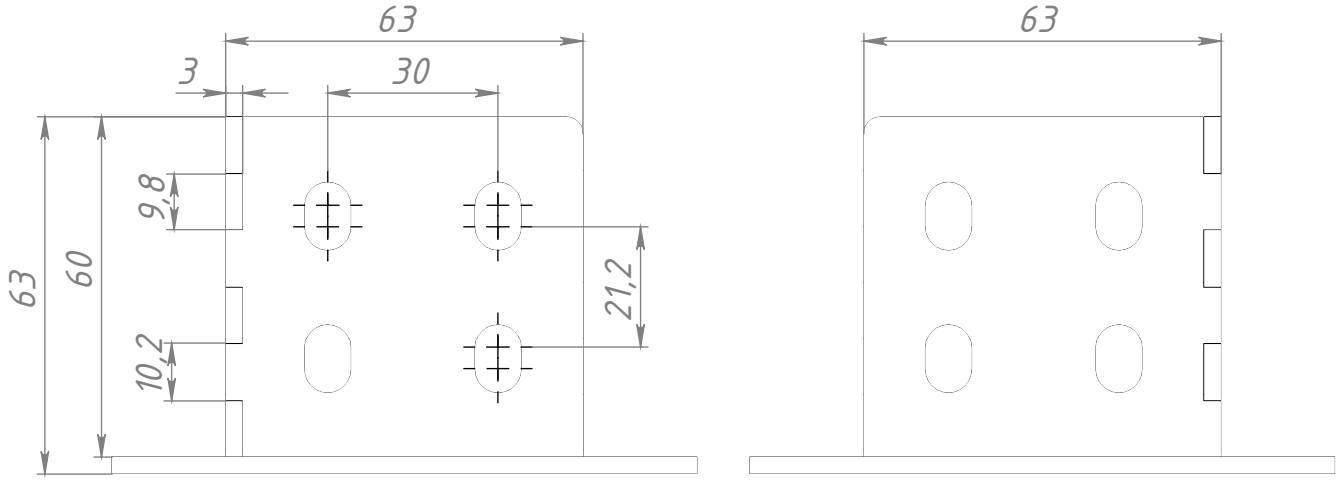

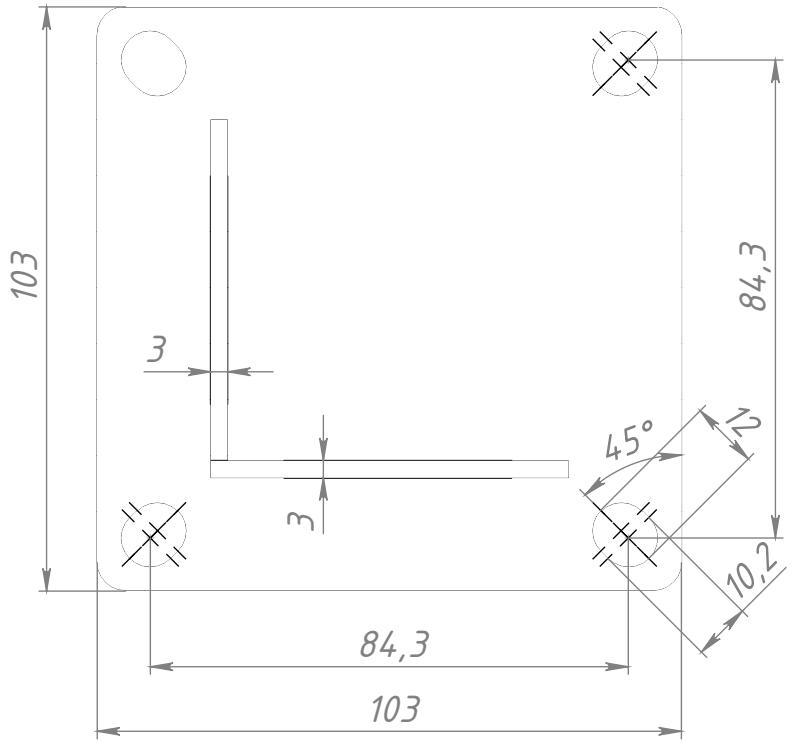

Изм.	Лист	№ докум.	Подп.	Дата	A939		
Разраб.		Хнычкин М.			Площадка опорная 60х60	Лит.	Масса: 0.40 / Масштаб: 0.75:1
Пров.		Терёхин С.				Лист	Листов 1
Т. контр.							
Н. контр.							
Утв.							

СОБЕРИ ЗАВОД КОНСТРУКЦИОННЫЙ ПРОФИЛЬ

Перв. примен. | Справ. № | Подп. и дата | Инв. № дубл. | Взам. инв. № | Подп. и дата | Инв. № подл.

Шифр: | Копировал | Формат A4

Файл: A939 Площадка опорная 60х60