B355

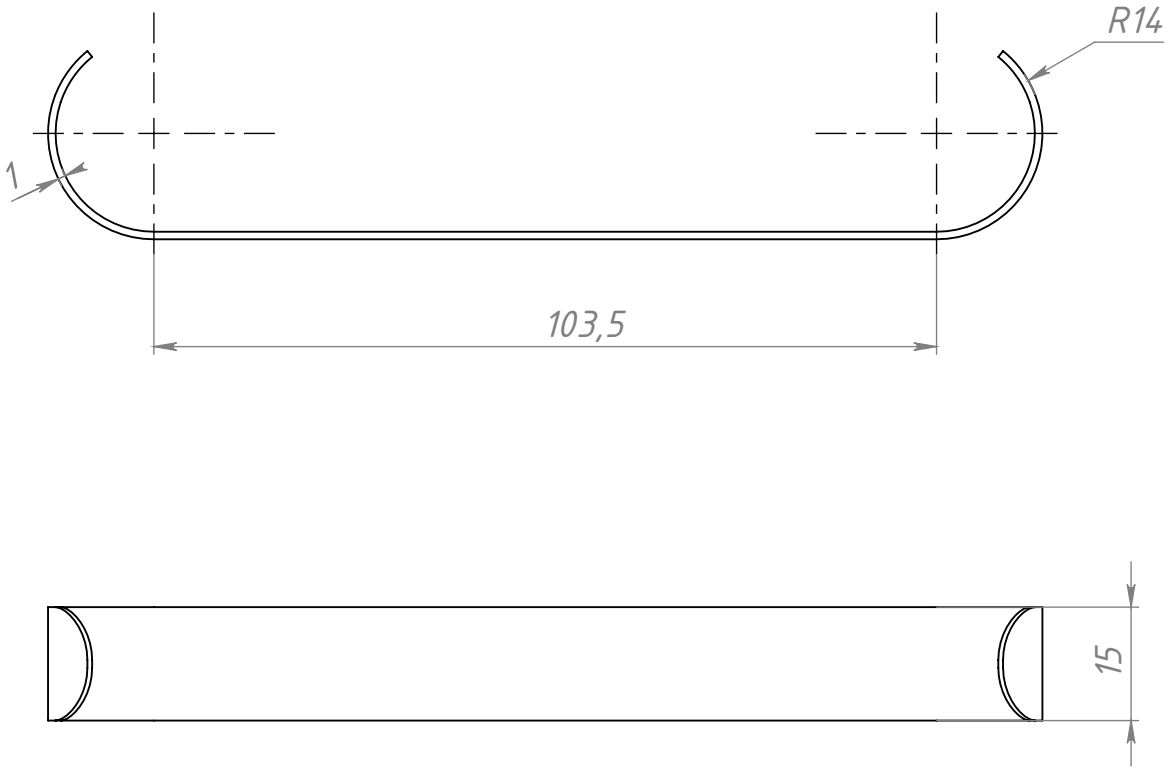

					B355		
Изм.	Лист	№ докум.	Подп.	Дата	Стопор для роликовой направляющей, Ф28	Лит. / Масса / Масштаб	23.0 г / 1:1
Разраб.		Хнычкин М.				Лист / Листов 1	
Пров.		Терёхин С.					
Т. контр.					1.0036 (S235JRG1)	СОБЕРИ ЗАВОД КОНСТРУКЦИОННЫЙ ПРОФИЛЬ	
Н. контр.							
Утв.							

Перв. примен.

Справ. №

Подп. и дата

Инв. № дубл.

Взам. инв. №

Подп. и дата

Инв. № подл.

Файл: B355 Стопор для роликовой направляющей, Ф28

Шифр: Копировал Формат A4